SIEMENS

Лист тех. данных 8WA1011-6EG22

TWO-TIER TERMINAL THERMOPLASTIC CONNECTION ON BOTH ENDS DIODE TERMINAL, 6.5MM SZ 4

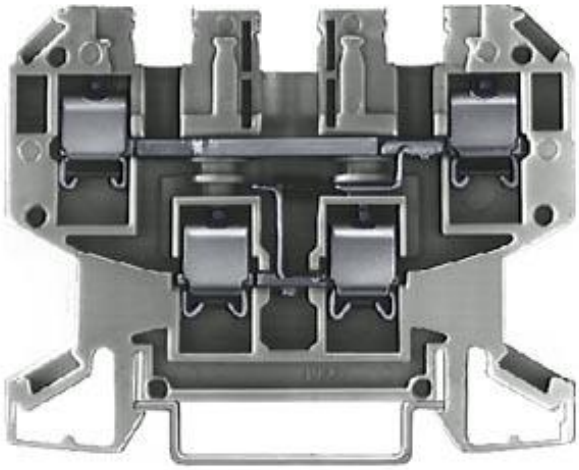

Рисунок аналогичен

версия	
Исполнение блока зажимов / перемкнутые внутри уровни зажимов	нет

Общие технические данные	
Тип элемента конструкции	диод
изоляционный материал	прочее
Шаг зажимов	6,5 mm

класс защиты	
Класс пожаростойкости в соответствии с UL 94	прочее

Главная цепь	
рабочее напряжение / расчетное значение	250 V
Рабочий ток / расчетное значение	1 A

появление	
Цвет	серый

Подробнее

Возможны изменения.
© Copyright Siemens

Компонент продукта / необходимое / замыкающая пластина	нет

число	
Количество уровней зажимов	2
Количество зажимных контактов / на каждом уровне	2

связи	
Поперечное сечение подключаемого провода / многопроводный	
• минимально	4 mm²
• максимальное	4 mm²
Длина оголенного провода	11 mm
Поперечное сечение подключаемого провода	
• однопроводный	
— минимально	4 mm²
— максимальное	4 mm²
• тонкопроволочный	
— с обработкой концов жил / минимально	4 mm²
— с обработкой концов жил / максимальное	4 mm²
— без заделки концов кабеля / минимально	4 mm²
— без заделки концов кабеля / максимальное	4 mm²
Крутящий момент затяжки / при винтовом соединении	
• минимально	0,5 N·m
• максимальное	0,5 N·m
Исполнение электрического подключения	
• 1	Винтовое подсоединение
• 2	Винтовое подсоединение
Положение / для подключаемой клеммы	вверху

Механическая конструкция	
Высота / при самом низком монтаже	45 mm
Длина	64 mm
Вид крепления	Монтажная шина 35 мм
Материал / изолированного корпуса	прочее

Сертификаты	
Исполнение проверено согласно типу взрывозащиты / EEx e	нет

Возможны изменения.
© Copyright Siemens

General Product Approval	Declaration of Conformity	Test Certificates	other
UL	EG-Konf.	Miscellaneous	Environmental Confirmations

Дополнительная информация

Information- and Downloadcenter (Catalogs, Brochures,…)
http://www.siemens.com/lowvoltage/catalogs

Industry Mall (Online ordering system)
https://mall.industry.siemens.com/mall/ru/ru/Catalog/product?mlfb=8WA1011-6EG22

Service&Support (Manuals, Certificates, Characteristics, FAQs,...)
https://support.industry.siemens.com/cs/ww/ru/ps/8WA1011-6EG22

Image database (product images, 2D dimension drawings, 3D models, device circuit diagrams, ...)
http://www.automation.siemens.com/bilddb/cax_en.aspx?mlfb=8WA1011-6EG22

CAx-Online-Generator
http://www.siemens.com/cax

Tender specifications
http://www.siemens.com/specifications

Возможны изменения.
© Copyright Siemens