SIEMENS

Лист тех. данных 3VT9203-4TF30

ACCESSORY FOR VT250 MULTIPLE FEED-IN TERMINAL 6 - 35MM2 FOR COPPER/ALUMINIUM FOR 6 COND. PER TERMINAL 1 SET = 3 UNITS

версия

Фирменное название продукта	SENTRON
Исполнение продукта	Техника подключения

Аксессуары

Комплектующие	Принадлежность для VT250

Declaration of Conformity	Test Certificates		other
CE EG-Konf.	Type Test Certificates/Test Report	Special Test Certificate	Miscellaneous

Дополнительная информация

Information- and Downloadcenter (Catalogs, Brochures,…)
http://www.siemens.com/lowvoltage/catalogs

Industry Mall (Online ordering system)
https://mall.industry.siemens.com/mall/ru/ru/Catalog/product?mlfb=3VT9203-4TF30

Service&Support (Manuals, Certificates, Characteristics, FAQs,...)
https://support.industry.siemens.com/cs/ww/ru/ps/3VT9203-4TF30

Возможны изменения.
© Copyright Siemens

Image database (product images, 2D dimension drawings, 3D models, device circuit diagrams, ...)
http://www.automation.siemens.com/bilddb/cax_en.aspx?mlfb=3VT9203-4TF30

CAx-Online-Generator
http://www.siemens.com/cax

Tender specifications
http://www.siemens.com/specifications

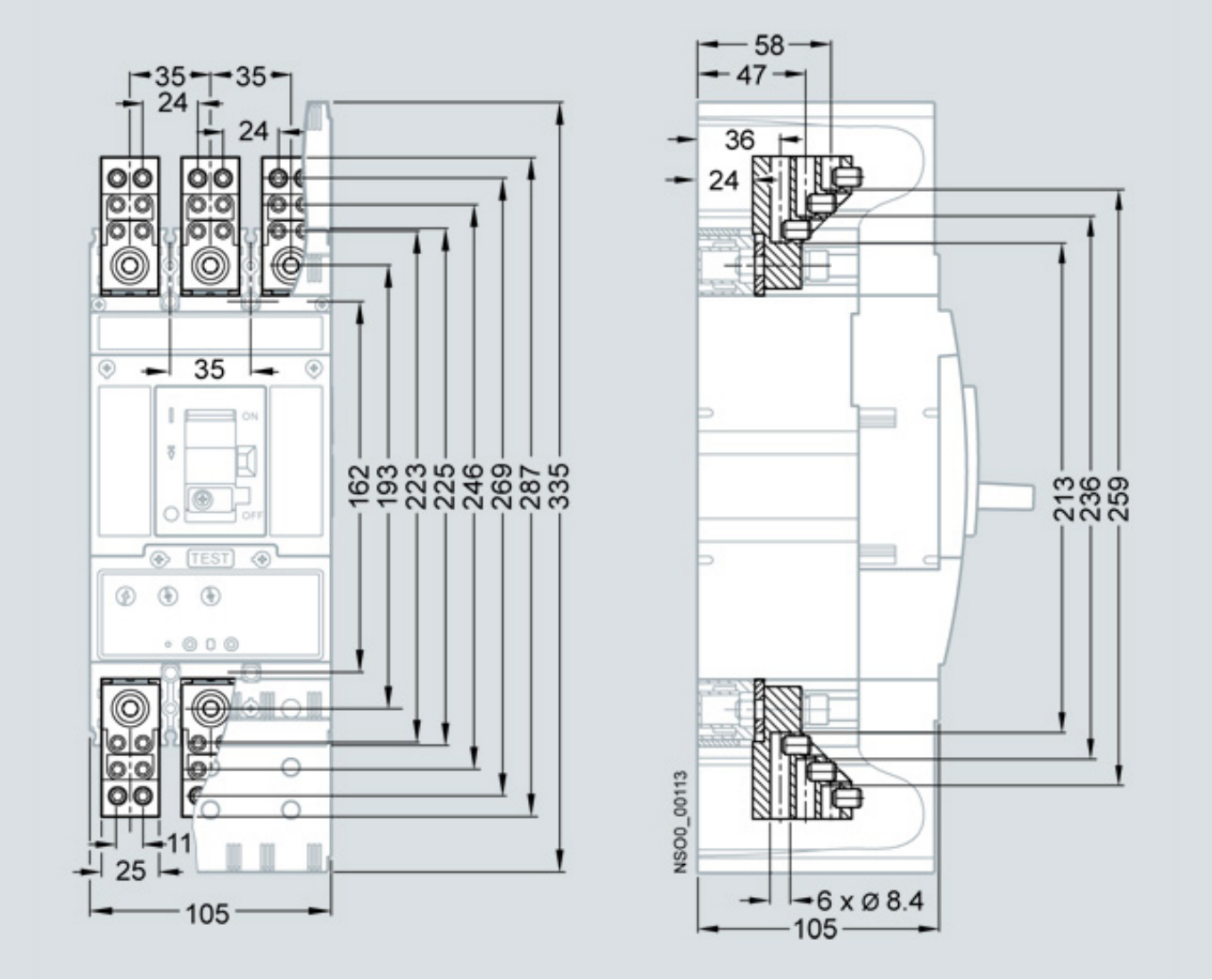

© Copyright Siemens