Сильноточные клеммы - UHV150-AS/AS - 2130033

Обратите внимание на то, что приведенные здесь данные взяты из online-каталога. Полная информация и данные содержатся в документации пользователя. Действуют Общие условия использования для информации, загруженной из интернета. (http://phoenixcontact.ru/download)

На рисунке показана комбинация из моделей UHV 150-AS/AS, UHV 150-KH/AS и UHV 150-KH/KH

Универсальная клемма с болтовым зажимом, сечение: 50 ... 150 мм², ширина: 46 мм, цвет: серый

Характеристики товаров

- Широкий ассортимент принадлежностей, например, соединительная шина для поперечного соединения, обеспечивает возможность надежного и удобного подключения проводов сечением до 240 мм²
- В ассортименте исполнения с кабельным наконечником или прямым разъемом, а также комбинированные варианты
- Сильноточные разъемы UHV... представлены в различных исполнениях

RoHS

Коммерческие данные

Упаковочная единица	10 STK
GTIN	4 017918 052812
GTIN	4017918052812
Вес/шт. (без упаковки)	326,090 g

Технические данные

Общие сведения

Количество ярусов	1
Количество точек подключения	2
Номинальное сечение	150 мм²
Цвет	серый
Изоляционный материал	PA-F
Класс воспламеняемости согласно UL 94	V0
Расчетное импульсное напряжение	8 кВ
Степень загрязнения	3
Категория перенапряжения	III
Группа изоляционного материала	II

Сильноточные клеммы - UHV150-AS/AS - 2130033

Технические данные

Общие сведения

Макс. мощность потерь при номинальных условиях	9,55 Вт
Подключение согласно стандарту	МЭК 60947-7-1
Номинальный ток I_N	309 A
Максимальный ток нагрузки	309 A (для кабеля сечением 150 мм² Поперечное сечение)
Номинальное напряжение U_N	1000 В
Открытая боковая стенка	Нет
Результат испытаний импульсным напряжением	Испытание проведено
Заданное значение испытательного импульсного напряжения	9,8 кВ
Результат испытания с изменением напряжения	Испытание проведено
Заданное значение испытательного переменного напряжения	2,2 кВ
Результат испытания на механическую прочность клемм (5-кратное подсоединение/отсоединение провода)	Испытание проведено
Результат испытания на прочность насадки на крепежное основание	Испытание проведено
Прочность насадки на крепежное основание	NS 32/NS 35
Заданное значение	15 Н
Результат проверки падением напряжения	Испытание проведено
Требования, падение напряжения	≤ 3,2 мВ
Результат испытания на нагревание	Испытание проведено
Результат проверки стойкости к току КЗ	Испытание проведено
Испытание на устойчивость к воздействию короткого замыкания Сечение провода	150 мм²
Кратковременный ток	18 кА
Результат термических испытаний	Испытание проведено
Подтверждение тепловых характеристик (испытание горелкой с игольчатым пламенем) Длительность воздействия	30 с
Относительный температурный индекс изоляционного материала (Elec., UL 746 B)	120 °C
Температурный индекс изоляционного материала (DIN EN 60216-1 (VDE 0304-21))	125 °C
Статическое использование изоляционного материала на холоде	-40 °C

Размеры

Длина	110 мм
Ширина	46 мм
Высота NS 35/15	56 мм

Характеристики клемм

Тип подключения	Болтовые клеммы
Сечение гибкого проводника мин.	50 мм²
Сечение гибкого проводника макс.	150 мм²
Подсоединение кабельного наконечника по стандарту	DIN 46234
Мин. сечение соединения кабельного наконечника	10 мм²
Макс. сечение соединения кабельного наконечника	150 мм²

Сильноточные клеммы - UHV150-AS/AS - 2130033

Технические данные

Характеристики клемм

Диаметр рыма мин.	13 мм
Ширина кабельного наконечника макс.	30 мм
Диаметр болта	12 мм
Резьба винтов	M12
Мин. момент затяжки	25 Нм
Момент затяжки, макс.	30 Нм
Подсоединение кабельного наконечника по стандарту	DIN 46235
Мин. сечение соединения кабельного наконечника	25 мм²
Макс. сечение соединения кабельного наконечника	150 мм²
Диаметр рыма мин.	13 мм
Ширина кабельного наконечника макс.	34 мм
Диаметр болта	12 мм
Резьба винтов	M12
Мин. момент затяжки	25 Нм
Момент затяжки, макс.	30 Нм
Токоведущая шина	35 мм x 5 мм

Стандарты и предписания

Подключение согласно стандарту	CSA
	МЭК 60947-7-1
Класс воспламеняемости согласно UL 94	V0

Environmental Product Compliance

China RoHS	Период времени для применения по назначению: не ограничен = EFUP-e
	Не содержит опасных веществ, выходящих за пределы пороговых значений

Чертежи

Пиктограмма

Электрическая схема

Сильноточные клеммы - UHV150-AS/AS - 2130033

Чертеж

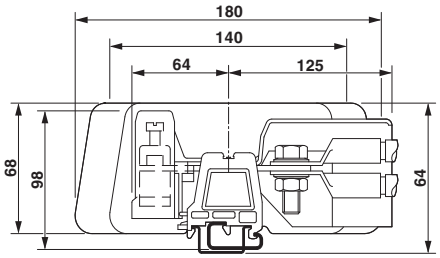

Схематический чертеж

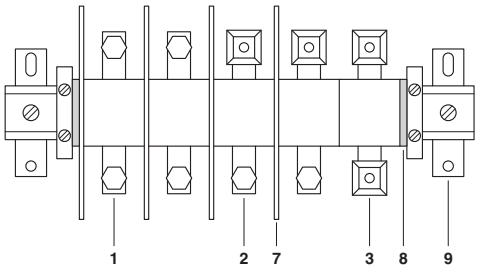

1 = Мощные клеммы, с болтовым комплектом AS по обеим сторонам
2 = Мощные клеммы, с одной стороны - клеммная втулка KH, с другой - болтовой комплект AS
3 = Мощные клеммы, с обеих сторон - клеммные втулки KH, для подсоединения кабеля
7 = Разделительная пластина
8 = Концевая крышка
9 = Плоская скоба

Чертеж

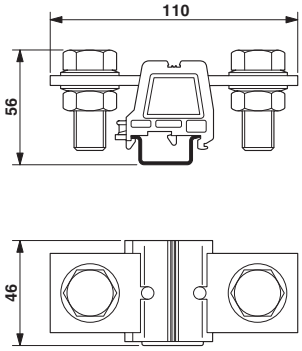

Классификация

eCl@ss

eCl@ss 4.0	27141120
eCl@ss 4.1	27141120
eCl@ss 5.0	27141120
eCl@ss 5.1	27141120
eCl@ss 6.0	27141120
eCl@ss 7.0	27141120
eCl@ss 8.0	27141120
eCl@ss 9.0	27141120

ETIM

ETIM 2.0	EC000897
ETIM 3.0	EC000897
ETIM 4.0	EC000897

Сильноточные клеммы - UHV150-AS/AS - 2130033

Классификация

ETIM

ETIM 5.0	EC000897
ETIM 6.0	EC000897

UNSPSC

UNSPSC 6.01	30211811
UNSPSC 7.0901	39121410
UNSPSC 11	39121410
UNSPSC 12.01	39121410
UNSPSC 13.2	39121410

Сертификаты

Сертификаты

Сертификаты

CSA / UL Recognized / RS / PRS / EAC / EAC

Сертификация для взрывоопасных зон

Подробности сертификации

CSA	http://www.csagroup.org/services-industries/product-listing/	13631

	B	C
мм²/AWG/kcmil	2-300	2-300
Номинальный ток IN	275 A	275 A
Номинальное напряжение UN	600 В	600 В

UL Recognized	http://database.ul.com/cgi-bin/XYV/template/LISEXT/1FRAME/index.htm	FILE E 60425

	B	C
мм²/AWG/kcmil	2-300	2-300
Номинальный ток IN	285 A	285 A
Номинальное напряжение UN	600 В	600 В

RS	http://www.rs-head.spb.ru/en/index.php	10.04059.250

Сильноточные клеммы - UHV150-AS/AS - 2130033

Сертификаты

PRS		http://www.prs.pl/	TE/1824/880590/09

EAC		EAC-Zulassung

EAC		7500651.22.01.00246

Принадлежности

Принадлежности

Крышка

Крышка - UHV150-AH - 2130460

Крышка, ширина: 43 мм, высота: 71 мм, цвет: серый

Перемычка

Соединительная шина - UHV150-VS 2 - 2130651

Соединительная шина, полюсов: 2, цвет: серебристый

Соединительная шина - UHV150-VS 3 - 2130664

Соединительная шина, полюсов: 3, цвет: серебристый

Соединитель

Сильноточные клеммы - UHV150-AS/AS - 2130033

Принадлежности

Круглый кабельный наконечник - C-RC 10/M12 DIN - 3240093

Кольцевой кабельный наконечник, неизолирован., 10 мм², M12

Круглый кабельный наконечник - C-RC 16/M12 DIN - 3240098

Кольцевой кабельный наконечник, неизолирован., 16 мм², M12

Круглый кабельный наконечник - C-RC 25/M12 DIN - 3240103

Кольцевой кабельный наконечник, неизолирован., 25 мм², M12

Круглый кабельный наконечник - C-RC 35/M12 DIN - 3240108

Кольцевой кабельный наконечник, неизолирован., 35 мм², M12

Круглый кабельный наконечник - C-RC 50/M12 DIN - 3240113

Кольцевой кабельный наконечник, неизолирован., 50 мм², M12

Сильноточные клеммы - UHV150-AS/AS - 2130033

Принадлежности

Круглый кабельный наконечник - C-RC 95/M12 DIN - 3240122

Кольцевой кабельный наконечник, неизолирован., 95 мм², M12

Круглый кабельный наконечник - C-RC 120/M12 DIN - 3240126

Кольцевой кабельный наконечник, неизолирован., 120 мм², M12

Круглый кабельный наконечник - C-RC 150/M12 DIN - 3240129

Кольцевой кабельный наконечник, неизолирован., 150 мм², M12

Концевые фиксаторы

Концевой стопор - E/AL-NS 32 - 1201659

Концевой держатель, служит в качестве концевой опоры для UKH 50 - UKH 240, вставляется в монтажную рейку NS 32 и закрепляется 2 винтами, ширина: 10 мм, цвет: под алюминий

Концевой стопор - E/AL-NS 35 - 1201662

Концевой держатель, служит в качестве концевой опоры для UKH 50 - UKH 240, вставляется в монтажную рейку NS 35 и закрепляется 2 винтами, ширина: 10 мм, цвет: под алюминий

Монтажная рейка

Сильноточные клеммы - UHV150-AS/AS - 2130033

Принадлежности

DIN-рейка, с перфорацией - NS 32 PERF 2000MM - 1201002

DIN-рейка, с перфорацией, Профиль G, ширина: 32 мм, высота: 15 мм, согласно EN 60715: 2001, материал: Сталь, оцинкован., пассивирован., длина: 2000 мм, цвет: серебристый

Несущая рейка без перфорации - NS 32 UNPERF 2000MM - 1201015

Несущая рейка без перфорации, Профиль G, ширина: 32 мм, высота: 15 мм, согласно EN 60715: 2001, материал: Сталь, оцинкован., пассивирован., длина: 2000 мм, цвет: серебристый

Монтажные материалы

Вставной профиль - UKH 150/240 EP - 3009244

Вставной профиль, цвет: серебристый

Разделительная пластина

Разделительная пластина - UHV -TP2 - 2130415

Разделительная пластина, ширина: 2 мм, высота: 68,3 мм, цвет: серый

Торцовый ключ

Инструмент - VDE-ISS 8 - 1201947

Торцовый шестигранный ключ, полностью изолированный, безопасный инструмент согласно EN 60900, длина: 200 мм, ширина ручки: 110 мм, для клемм с винтами с внутренним шестигранником 10 мм

Маркировка для клемм, без надписей

Сильноточные клеммы - UHV150-AS/AS - 2130033

Принадлежности

Маркировочный лист - SBS10:UNBEDRUCKT - 1007248

Маркировочный лист, Карта, белый, без маркировки, маркируется с помощью: CMS-P1-PLOTTER, с перфорацией, тип монтажа: крепление в высоких пазах для табличек, крепление в плоских пазах для табличек, для клемм шириной: 10 мм, размер маркировочного поля: 6 x 10,1 мм

Планка Zack - ZB 10:UNBEDRUCKT - 1053001

Планка Zack, Полоса, белый, без маркировки, маркируется с помощью: CMS-P1-PLOTTER, PLOTMARK, тип монтажа: крепление в высоких пазах для табличек, для клемм шириной: 10,2 мм, размер маркировочного поля: 10,5 x 10,15 мм

Маркировка для клеммных модулей - UC-TM 10 - 0818069

Маркировка для клеммных модулей, Пластина, белый, без маркировки, маркируется с помощью: BLUEMARK CLED, BLUEMARK LED, CMS-P1-PLOTTER, PLOTMARK, тип монтажа: крепление в высоких пазах для табличек, для клемм шириной: 10,2 мм, размер маркировочного поля: 9,6 x 10,5 мм

Маркировка для клеммных модулей - UCT-TM 10 - 0829142

Маркировка для клеммных модулей, Пластина, белый, без маркировки, маркируется с помощью: THERMOMARK PRIME, THERMOMARK CARD, BLUEMARK CLED, BLUEMARK LED, TOPMARK LASER, тип монтажа: крепление в высоких пазах для табличек, для клемм шириной: 10,2 мм, размер маркировочного поля: 8,9 x 9,6 мм

Маркировка для клемм, с надписями

Планка Zack - ZB 10 CUS - 0824941

Планка Zack, возможен заказ: в лентах, белый, надписи в соответствии с требованиями заказчика, тип монтажа: крепление в высоких пазах для табличек, для клемм шириной: 10,2 мм, размер маркировочного поля: 10,15 x 10,5 мм

Сильноточные клеммы - UHV150-AS/AS - 2130033

Принадлежности

Планка Zack - ZB10,LGS:FORTL.ZAHLEN - 1053014

Планка Zack, Полоса, белый, с маркировкой, маркируется с помощью: CMS-P1-PLOTTER, надписи вдоль: нумерация по порядку 1-10, 11-20 и т.д. до 991-1000, тип монтажа: крепление в высоких пазах для табличек, для клемм шириной: 10,2 мм, размер маркировочного поля: 10,15 x 10,5 мм

Планка Zack - ZB10,QR:FORTL.ZAHLEN - 1053027

Планка Zack, Полоса, белый, с маркировкой, маркируется с помощью: CMS-P1-PLOTTER, надписи поперек: нумерация по порядку 1-10, 11-20 и т.д. до 991-1000, тип монтажа: крепление в высоких пазах для табличек, для клемм шириной: 10,2 мм, размер маркировочного поля: 10,15 x 10,5 мм

Планка Zack - ZB10,LGS:GLEICHE ZAHLEN - 1053030

Планка Zack, Полоса, белый, с маркировкой, маркируется с помощью: CMS-P1-PLOTTER, надписи вдоль: одинаковые номера 1 или 2 и т.д. до 100, тип монтажа: крепление в высоких пазах для табличек, для клемм шириной: 10,2 мм, размер маркировочного поля: 10,15 x 10,5 мм

Маркировка для клеммных модулей - ZB10,LGS:L1-N,PE - 1053412

Маркировка для клеммных модулей, Полоса, белый, с маркировкой, маркируется с помощью: CMS-P1-PLOTTER, горизонтально: L1, L2, L3, N, PE, L1, L2, L3, N, PE, тип монтажа: крепление в высоких пазах для табличек, для клемм шириной: 10,2 мм, размер маркировочного поля: 10,15 x 10,5 мм

Маркировка для клеммных модулей - ZB10,LGS:U-N - 1053438

Маркировка для клеммных модулей, Полоса, белый, с маркировкой, маркируется с помощью: CMS-P1-PLOTTER, горизонтально: U, V, W, N, GND, U, V, W, N, GND, тип монтажа: крепление в высоких пазах для табличек, для клемм шириной: 10,2 мм, размер маркировочного поля: 10,15 x 10,5 мм

Сильноточные клеммы - UHV150-AS/AS - 2130033

Принадлежности

Маркировка для клеммных модулей - UC-TM 10 CUS - 0824605

Маркировка для клеммных модулей, возможен заказ: в пластинах, белый, надписи в соответствии с требованиями заказчика, тип монтажа: крепление в высоких пазах для табличек, для клемм шириной: 10,2 мм, размер маркировочного поля: 9,6 x 10,5 мм

Маркировка для клеммных модулей - UCT-TM 10 CUS - 0829623

Маркировка для клеммных модулей, возможен заказ: в пластинах, белый, надписи в соответствии с требованиями заказчика, тип монтажа: крепление в высоких пазах для табличек, для клемм шириной: 10,2 мм, размер маркировочного поля: 8,9 x 9,6 мм

Необходимые дополнительные изделия

Фланцевая крышка - UHV -E - 2130428

Фланцевая крышка, длина: 43,3 мм, ширина: 5,2 мм, цвет: серый

Phoenix Contact 2018 © - all rights reserved
http://www.phoenixcontact.com